AM1000 HV TB

Drw.: 1008140
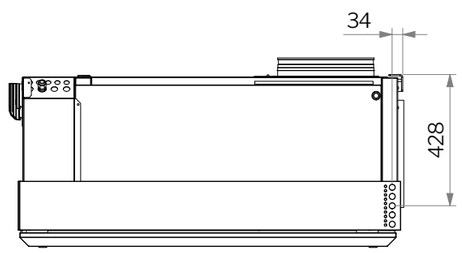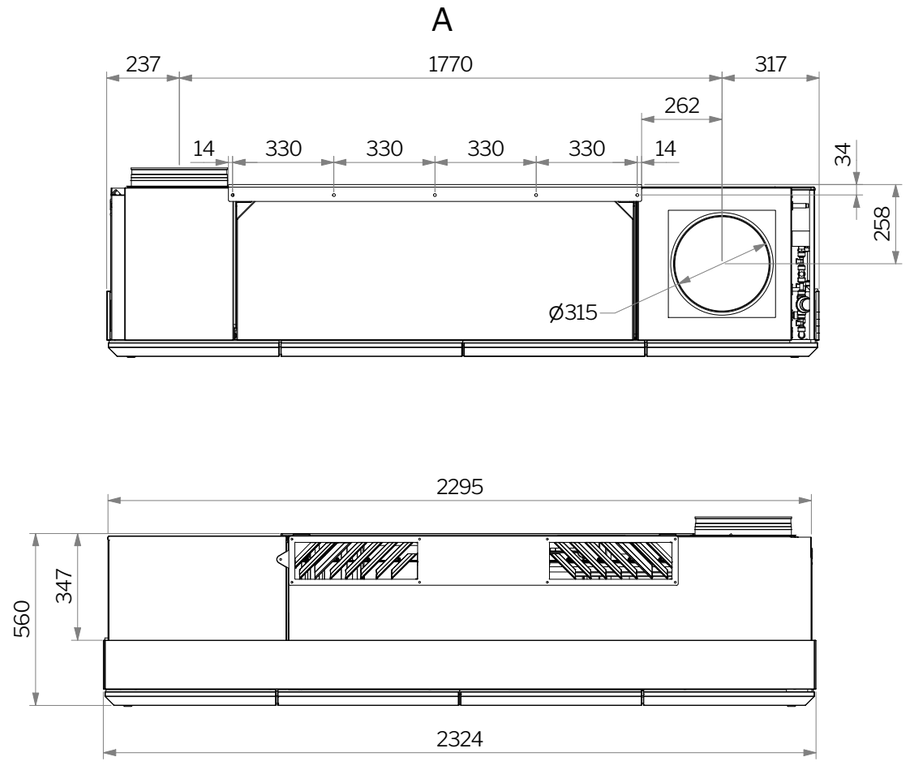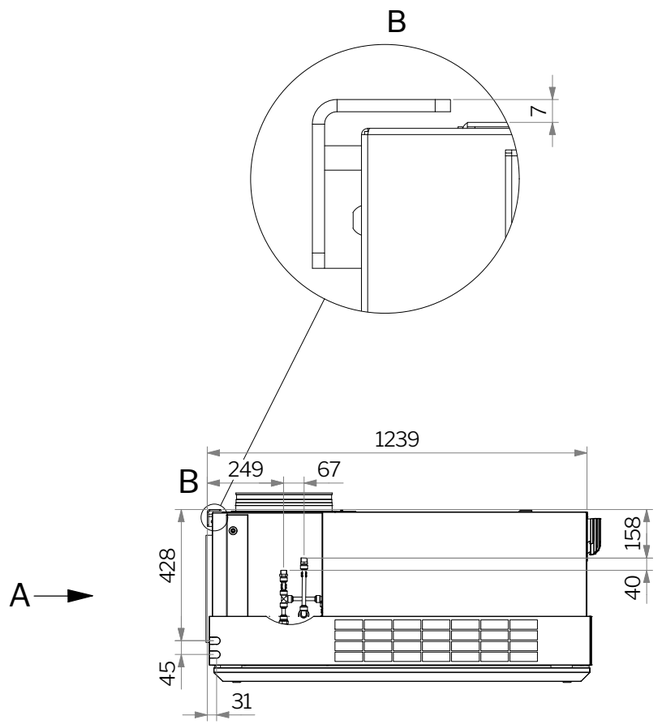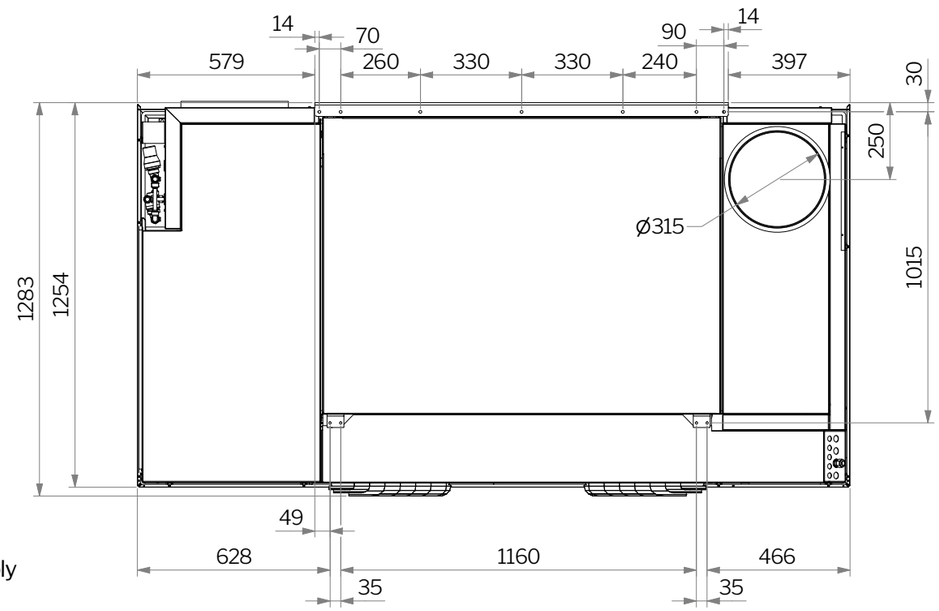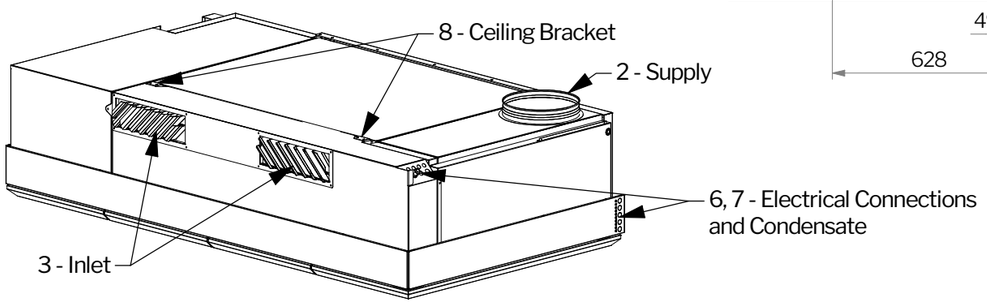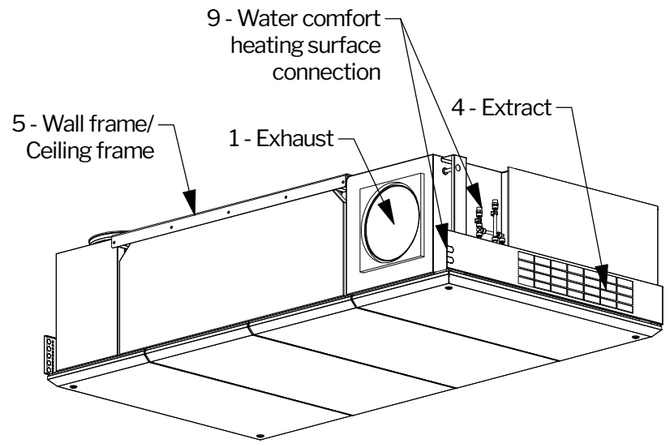
T.: +45 98 62 48 22
M.: info@airmaster.dk
AIRMASTER®